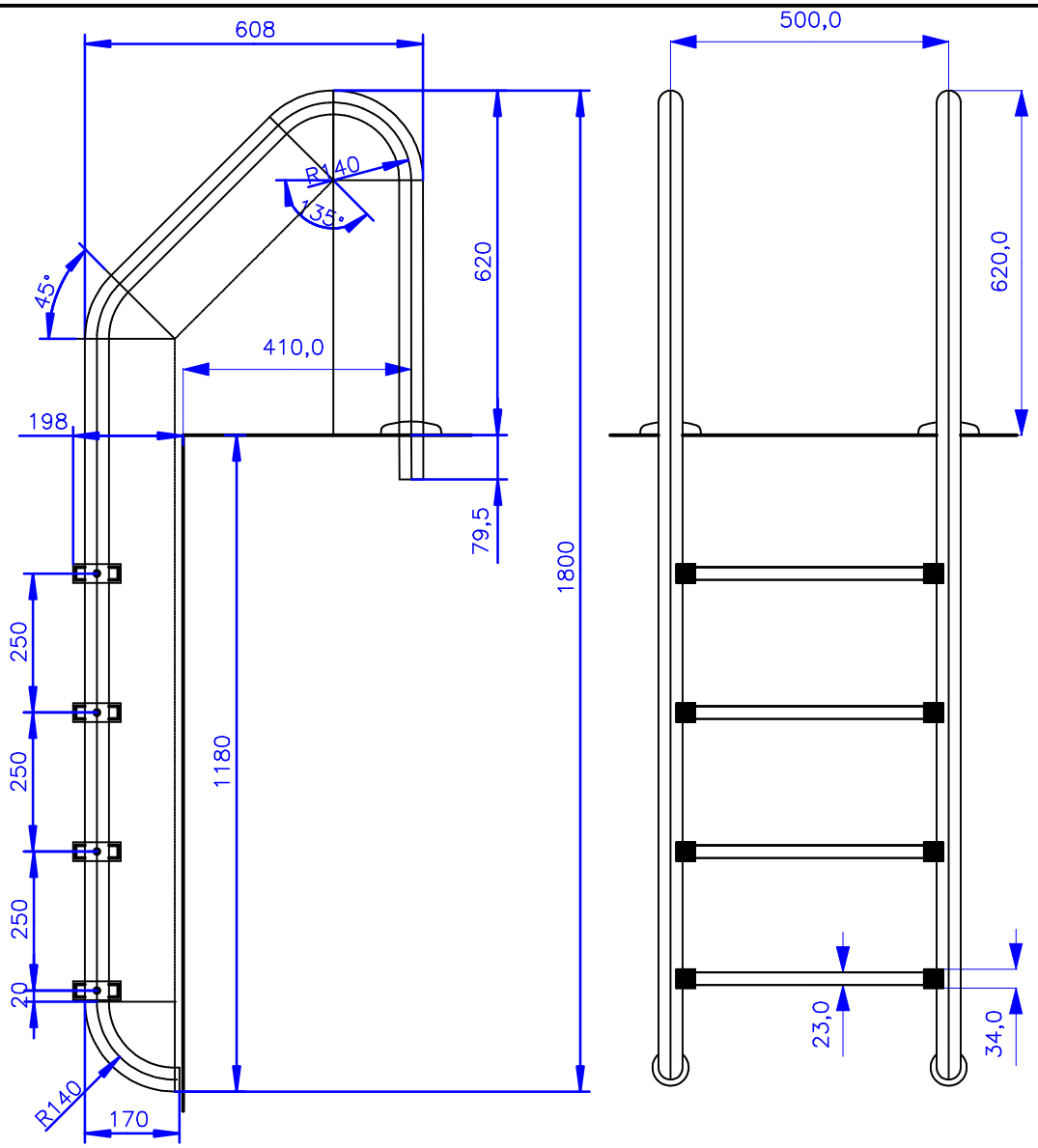

anchor socket + escutcheon

manufacture step profil
according to sample

HolmØ 42x1 | Radius 140 | gestr. Länge

Längentoleranzen

von	bis	Abweichungen
10mm	999,9mm	± 1,00mm
1000mm	3999,9mm	± 2,00mm
4000mm	5999,9mm	± 3,00mm
ab	6000,0mm	± 4,00mm

Winkeltoleranzen

von	bis	Abweichung
1°	360°	± 0,5°

Code	Änderung	Datum	Name

G. Eichenwald
GmbH & Co KG
Ruhrstrasse 60
D-41469 Neuss

Tel 02137/91787-0
Fax 02137/91787-17

2019	Datum	Name
gez.	10.07.	Breuer
gepr.		

JDEAL

Maßstab:

Material: V2A/1.4301

Kunde: .

Kom.: .

Bezeichnung

Tiefbeckenleiter weit,
4-stufig

56 41 20

Änderungen vorbehalten

ALLE RECHTE VORBEHALTEN! Diese Zeichnung ist urheberrechtlich geschützt und darf ohne unsere Genehmigung weder kopiert, noch Dritten -vor allem Wettbewerbsfirmen- vorgelegt oder ausgehändigt werden.